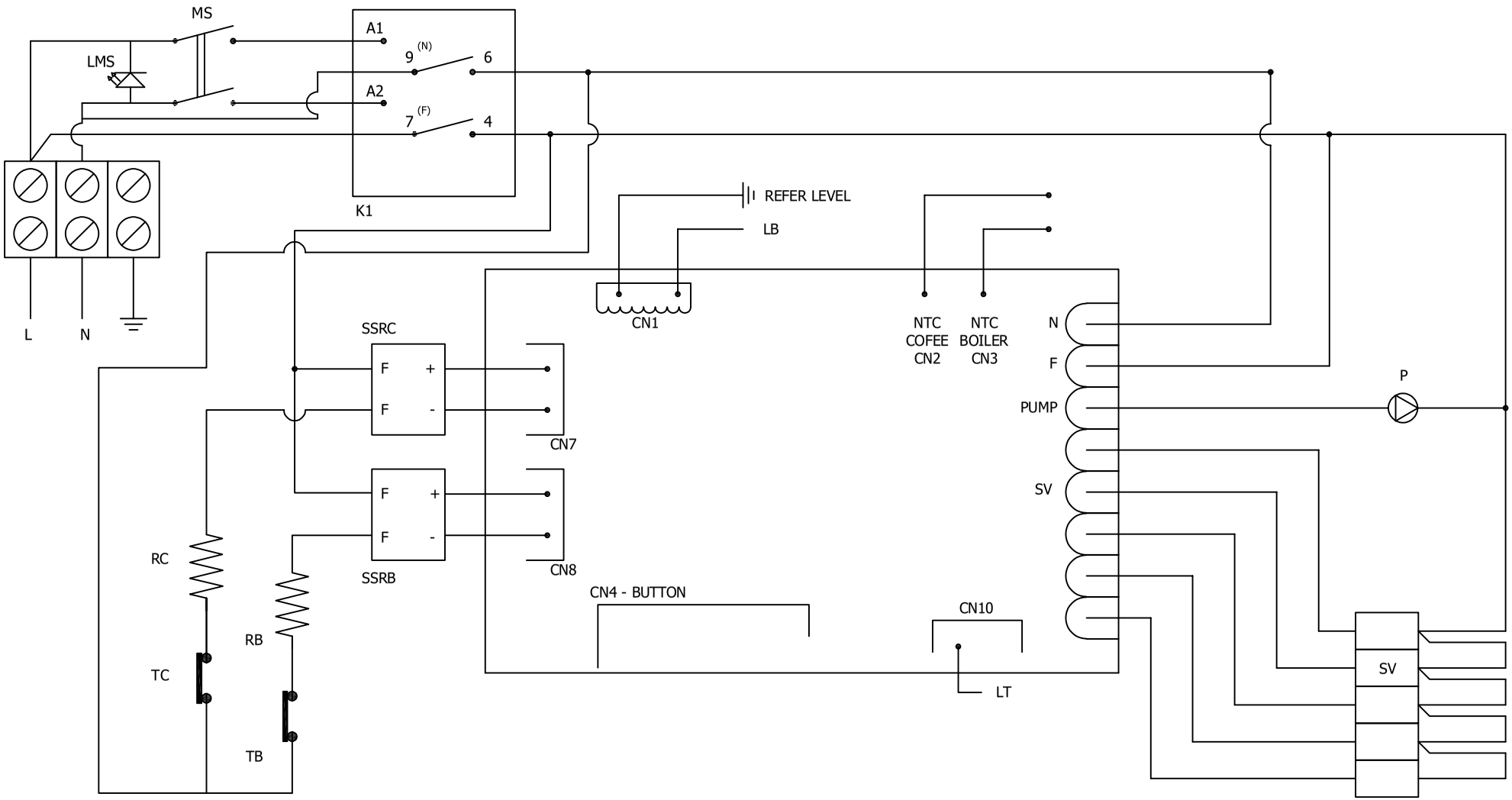

MS: MAIN SWITCH - INTERR. GENERALE
P: PUMP - POMPA
SSRB: SOLID STATIC RELAY BOILER - RELE' STATICO CALDAIA
SSRC: SOLID STATIC RELAY COFFEE - RELE' STATICO CAFFE'
TB: THERMOSTAT BOILER - PROTETTORE TERMICO CALDAIA
TC: THERMOSTAT COFFEE - PROTETTORE TERMICO CAFFE'

LT: LEVEL TANK - LIVELLO TANICA
LB: LEVEL BOILER - LIVELLO CALDAIA
SIC: SAFETY COFFEE LEVEL - LIVELLO DI SICUREZZA CAFFE'
L.MS: MAIN SWITCH - LED INTERRUTTORE GENERALE
SV: SOLENOID VALVE BOILER LOAD - ELETTROVALVOLA CARICO CALDAIA

RC: RESISTANCE COFFEE - RESISTENZA CAFFE'
RB: RESISTENCE BOILER - RESISTENZA CALDAIA
K1: FINDER RELAY - RELE' FINDER

QUICK MILL	Dis. N. –	Impianto 01005 SORELLA	Ordine	FOGLIO
	CAD SPAC		Progetto 01005	SEGUE 1 2
	Nome File SC. ELETTRICO	Denominazione	Esecutore G.D.	
	Data 01/2022			