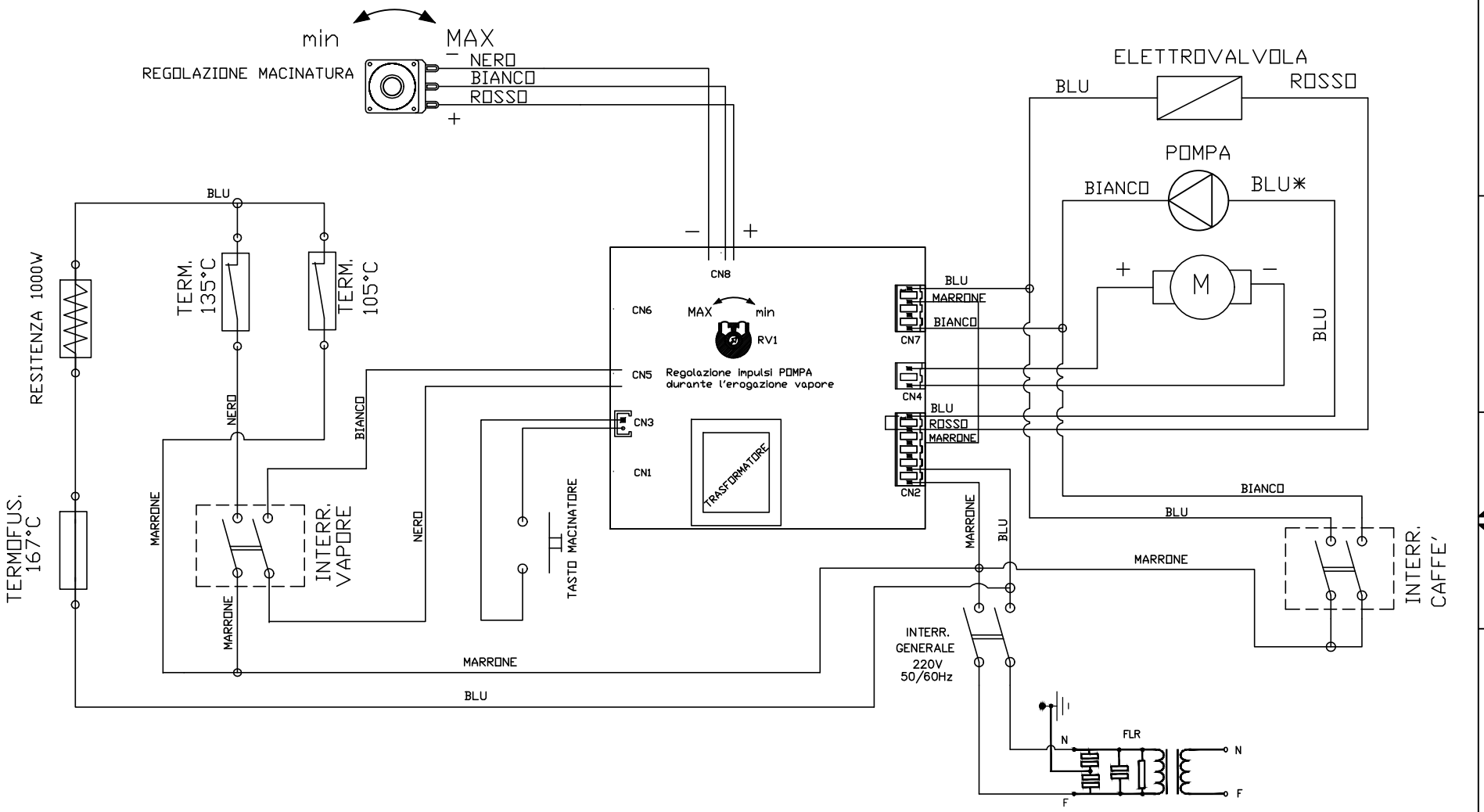

* CONNESSIONE DEL FILO BLU SUL SIMBOLO DEL DIODO DELLA POMPA

REV.	DATA	AUTORE	DESCRIZIONE MODIFICA

DISEGNATO A.P.	DATA	NOTE
CONTROLLATO M.G.		
APPROVATO M.G.		
MODELLO 0835 & 03035	FORMATO A3	SCALA 1:1
TITOLO SCHEMA ELETTRICO	N°	FOGLIO 1 DI 1 FILE

QUICK MILL ®

Disegno di proprietà della QUICK MILL S.r.l. – La Società vieta la riproduzione e comunicazione a terzi tutelando i propri diritti ai termini di legge